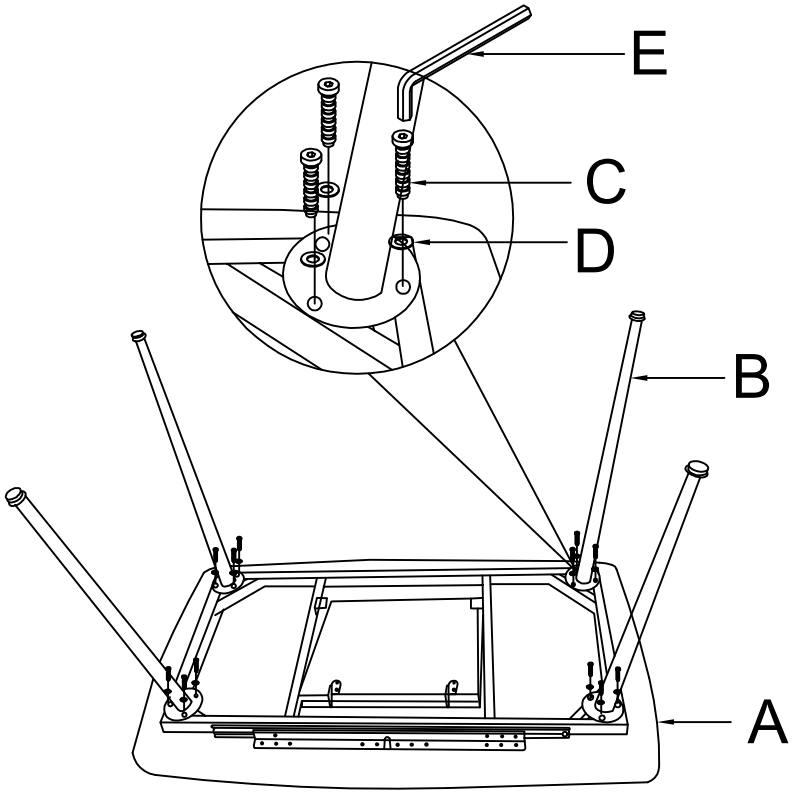

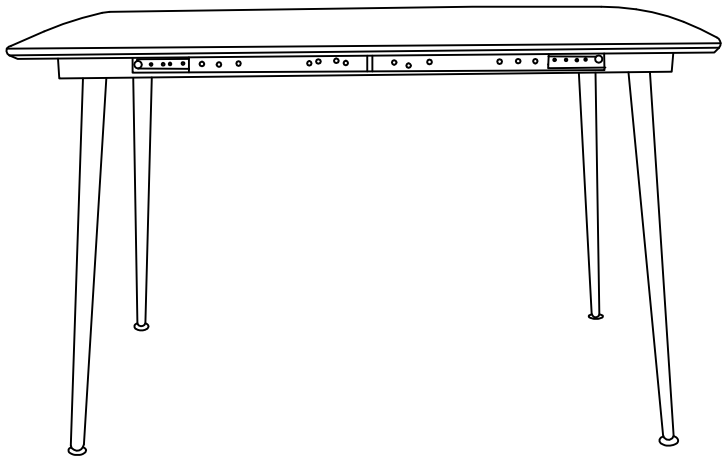

A	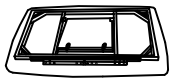	1	B		4	C		12	D		12
E		1									